【 議 事 ２ 】　資 料 ②

地域内フィーダー系統
確保維持計画について

生活交通確保維持改善計画（地域内フィーダー系統確保維持計画を含む）

令和２年(2020)　月　　日
（名称）下関市地域公共交通会議

生活交通確保維持改善計画の名称
下関市地域内フィーダー系統確保維持計画

１．地域公共交通確保維持事業に係る目的･必要性

合併前の菊川、豊田、豊浦、豊北地域においては、住民の移動手段を確保するためそれぞれ生活バスが運行されていたが、地域によって運行の態様等は様々であった。

その後の合併協議において新たな制度の構築がされることになり、４町地域のバス交通制度について、サービス水準の統一や地域間における公平性を図りながらそれぞれの地域状況にあった移動手段を確保するため、平成 20 年度に「下関市地域交通総合連携計画」を策定した。この基本方針に基づき、各地域内のバス交通計画を作成し、平成 21 年度「地域公共交通活性化・再生総合事業」の支援を受け、実証運行を経て、平成 22 年 4 月から本格運行を実施した。

平成 24 年度からは「地域公共交通確保維持改善事業」の支援を受け、運行を継続的に行っているところであるが、利用者数は減少傾向にあり、運行を取り巻く環境は厳しい。

平成 30 年 3 月には下関市地域公共交通網形成計画を策定し、実施施策として「生活バス路線の再編」「生活バスの運行」を定め、その後、「下関市地域公共交通再編実施計画」策定への取組みにおいて、公共交通不便地域のアクセス改善や生活交通確保の検討を行っている。

豊田・菊川地域では、広域移動を担う路線バスが幹線道路を運行しており、生活バスについては地域内交通として路線バスを補完する支線の役割を担っている。

生活バスを運行している地域は、集落が分散しており、集落から幹線道路の路線バス停留所までは距離がある過疎地域及び中山間地域等であり、生活バスは日常生活に不可欠な交通弱者の交通手段として機能している。

当該地域住人の生活圏は、各地域内のほか、下関市の中心部や豊浦、豊北、長門市方面にまで及んでおり、生活バスが広域移動の手段である幹線バス路線にも接続している必要性が非常に高い。

以上より、今後も継続的な公共交通の維持と、住民の生活交通手段を確保し続ける事が、必要不可欠である。

２．地域公共交通確保維持事業の定量的な目標･効果

（１）事業の目標

平成 30 年度計画にて、平成 30 年 4 月に開始した生活バスのワンコイン化（100 円化）による利用頻度の拡大と潜在需要の開拓により、平成 31(2019)年～令和 3（2022）年の 3 年間をかけて利用者数が 15%増加することを見込み、令和 3 年度の目標利用者数を設定。

豊田、菊川地域では年々人口が減少（昨年からは約 2.3%減少）し、令和 3 年度以降も人口減少が進むものと見られるが、デマンド運行については令和 3 年度目標利用者数の維持を目標とし、菊川にて運行する定時定路線の内、補助対象とする 2 路線については 1 回当たりの平均輸送人員 2 人以上を目標とし、目標利用者数を設定。

目標利用者数：令和 3 年(2021)度　豊田地域 2,350 人/年、菊川地域 5,610 人/年
令和 4 年(2022)度　豊田地域 2,350 人/年、菊川地域 5,610 人/年
令和 5 年(2023)度　豊田地域 2,350 人/年、菊川地域 5,610 人/年

（２）事業の効果

生活バスを維持することで、買物や通院など各地域内における生活のための移動手段が確保され、高齢者等の外出促進が図られると共に、幹線系統に接続することで広域移動の機会についても確保される。

３．２．の目標を達成するために行う事業及びその実施主体

実施主体：下関市

・乗車料金の一律ワンコイン（100 円）を継続。（H30 年 4 月～）
・再編実施計画に伴う、新経路による運行開始（R2 年 10 月予定）
・地域のイベントや集会に合わせて乗り方教室等を開催
・広報チラシの回覧などによる住民意識の醸成

４．地域公共交通確保維持事業により運行を確保･維持する運行系統の概要及び運行予定者

地域公共交通確保維持改善事業費補助金交付要綱（以下「要綱」という。）による「表１」添付。

【表１への添付資料】

①運行系統図　②運行系統概要一覧　③チラシ、時刻表

【補助要件の具備】

要綱別表７（第１６条第１項関連）
地域内フィーダー系統確保維持費国庫補助金（補助対象事業の基準）より

①　補助対象地域間幹線系統、または地域間交通ネットワークのフィーダー系統であること　（要綱別表７のロ）

→　別添運行系統図及び運行系統概要一覧参照。

②　既存交通ネットワーク等との整合が図られていること（要綱別表７のハ）

→別添運行系統図のとおり既存バス路線とすみ分けを行っている。

③　新たに運行を開始、新たに地方公共団体が支援を開始、前年度に続き本補助金制度を活用するもの（要綱別表７のニ）

→　新たに運行を開始：2 路線

菊川地域　内日・田部循環線、久野線

→　前年度に続き本補助金制度を活用：5 路線

豊田地域　杢路子線、一の俣線、今出線、一の瀬線

菊川地域　樅ノ木・保木線

【運行予定者の選定】

地域に密着した運行内容であることから、地域の道路事情を熟知し、市内に営業所を持って不測の事態にも対応可能な体制の事業者を市の登録事業者から選定し、総合的に判断するために指名競争入札を行う。

５．地域公共交通確保維持事業に要する費用の負担者

市が運行を委託するため、補助対象経費から国庫補助金額を引いた額を委託料として市が負担する。

６．補助金の交付を受けようとする補助対象事業者の名称

下関市

７．補助を受けようとする手続きに係る利用状況等の継続的な測定方法
【活性化法法定協議会を補助対象事業者とする場合のみ】

※　法定協議会を補助対象事業者としないため記載なし

８．別表１の補助対象事業の基準二ただし書に基づき、協議会が平日１日当たりの運行回数が３回以上で足りると認めた系統の概要
【地域間幹線系統のみ】

※　地域内フィーダー系統に係る地域公共交通確保維持事業のため記載なし

９．別表１の補助対象事業の基準ハに基づき、協議会が「広域行政圏の中心市町村に準ずる生活基盤が整備されている」認めた市町村の一覧
【地域間幹線系統のみ】

※　地域内フィーダー系統に係る地域公共交通確保維持事業のため記載なし

10．生産性向上の取組に係る取組内容、実施主体、定量的な効果目標、実施時期及びその他特記事項 【地域間幹線系統のみ】
※　地域内フィーダー系統に係る地域公共交通確保維持事業のため記載なし
11．外客来訪促進計画との整合性 【外客来訪促進計画が策定されている場合のみ】
※　記載なし
12．地域公共交通確保維持改善事業を行う地域の概要 【地域内フィーダー系統のみ】
「表５」を添付
13．車両の取得に係る目的・必要性 【車両減価償却費等国庫補助金・公有民営方式車両購入費国庫補助金を受けようとする場合のみ】
※　記載なし
14．車両の取得に係る定量的な目標・効果 【車両減価償却費等国庫補助金・公有民営方式車両購入費国庫補助金を受けようとする場合のみ】
（１）事業の目標
※　記載なし
（２）事業の効果
※　記載なし
15．車両の取得計画の概要及び車両の取得を行う事業者、要する費用の負担者 【車両減価償却費等国庫補助金・公有民営方式車両購入費国庫補助金を受けようとする場合のみ】
※　記載なし
16．老朽更新の代替による費用の削減等による地域公共交通確保維持事業における収支の改善に係る計画（車両の代替による費用削減等の内容、代替車両を活用した利用促進策） 【公有民営方式車両購入費国庫補助金を受けようとする場合のみ】
※　記載なし
17．貨客混載の導入に係る目的・必要性 **【貨客混載導入経費国庫補助金を受けようとする場合のみ】**
※　記載なし
18．貨客混載の導入に係る定量的な目標・効果 **【貨客混載導入経費国庫補助金を受けようとする場合のみ】**
（１）事業の目標
※　記載なし
（２）事業の効果
※　記載なし

19．貨客混載の導入に係る計画の概要、要する費用の総額、内訳、負担者及び負担額 **【貨客混載導入経費国庫補助金を受けようとする場合のみ】**
※　記載なし
20．協議会の開催状況と主な議論
・平成 20 年 3 月 8 日　協議会の設立 ・平成 25 年 4 月 15 日　地域公共交通確保維持改善事業の事業評価 ・平成 25 年 6 月 24 日　生活交通ネットワーク計画協議（H26～H28） ・平成 26 年 6 月 26 日　生活交通ネットワーク計画協議（H27～H29） ・平成 26 年 12 月 12 日　地域公共交通確保維持改善事業の事業評価 ・平成 27 年 2 月 3 日　生活バス（菊川地域）のバス停新設に係る協議 ・平成 27 年 6 月 25 日　地域内フィーダー系統確保維持計画協議（H28～H30） ・平成 27 年 12 月 9 日　地域公共交通確保維持改善事業の事業評価 ・平成 28 年 3 月 10 日　生活バス（豊田地域）の運行ルートの変更に係る協議 ・平成 28 年 6 月 27 日　地域内フィーダー系統確保維持計画協議（H29～H31） ・平成 28 年 12 月 19 日　地域公共交通確保維持改善事業の事業評価 ・平成 29 年 5 月 29 日　自家用有償旅客運送の更新登録に係る協議 ・平成 29 年 8 月 29 日　地域内フィーダー系統確保維持計画協議（H30～H32） ・平成 29 年 10 月 30 日　下関市生活バスのワンコイン化について ・平成 29 年 12 月 19 日　地域公共交通確保維持改善事業に関する事業評価について ・平成 30 年 2 月 26 日　第８回下関市公共交通整備検討委員会 （下関市総合交通戦略・網形成計画の承認） ・平成 30 年 3 月 30 日　下関市地域公共交通網計画策定 ・平成 30 年 4 月 23 日　粟野地区コミュニティタクシーの廃止について ・平成 30 年 6 月 25 日　地域内フィーダー系統確保維持計画協議（H31～H33） ・平成 30 年 7 月 10 日　下関市地域公共交通会議の新委員就任に伴う新会長・副会長の選任について ・平成 30 年 9 月 5 日　下関市・山口宇部空港直行乗合タクシー事業計画（案）について ・平成 31 年 1 月 10 日　地域公共交通確保維持改善事業に関する事業評価について 下関市総合交通戦略（下関市地域公共交通網形成計画）の進捗管理について ・令和元 年 6 月 24 日　平成 30 年度市町村運営有償運送の運行状況について 地域内フィーダー系統確保維持計画について 下関市総合交通戦略（下関市地域公共交通網形成計画）の進捗管理について ・令和 元年 8 月 8 日　生活交通改善事業計画（バリアフリー化設備等整備事業）案について ・令和元年 12 月 24 日　令和元年度地域公共交通確保維持改善事業（地域内フィーダー系統確保維持費国庫補助金・地域公共交通再編推進事業）に関する事業評価について

	菊川町生活バス「樅ノ木・保木線」貨客混載試行運行の実施について 菊川児童クラブ移転に伴う菊川地区生活バスの一部経路変更について
・令和 2 年 2 月 14 日	下関市地域公共交通再編実施計画(案)の策定について（報告）
・令和 2 年 5 月 21 日	下関市生活バス　運行方法の変更計画（案）について 下関市生活バス　停留所の名称変更について 下関市生活バス　運休日の変更について
・令和 2 年 7 月 15 日	自家用有償旅客運送　登録の更新について 地域内フィーダー系統確保維持計画について 令和元年度自家用有償旅客運送の運行実績について 下関市総合交通戦略（下関市地域公共交通網形成計画）の進捗管理について 下関市地域公共交通再編実施計画の策定について

21．利用者等の意見の反映状況

・地域のイベント（敬老会等）で、広報チラシを配布した住民意識の醸成。
・広報チラシの回覧などによる住民意識の醸成。
・生活バス路線沿線住民へのアンケート実施。
・アンケート結果及び地元要望等を、バス路線の再編実施計画に反映。

22．協議会メンバーの構成員

・下関市連合自治会　会長
・サンデン交通株式会社　取締役自動車部長
・ブルーライン交通株式会社　代表取締役社長
・一般社団法人山口県タクシー協会　理事
・西日本旅客鉄道株式会社下関管理駅　管理駅長
・全国交通運輸労働組合総連合中国地方総支部山口県支部　執行委員長
・国土交通省中国地方整備局　山口河川国道事務所　交通対策課長
・中国運輸局山口運輸支局　首席運輸企画専門官
・下関警察署　交通官
・山口県下関土木建築事務所　所長
・社会福祉法人下関市社会福祉協議会　常務理事
・公立大学法人下関市立大学　准教授
・下関商工会議所　振興部　産業振興課長
・下関市建設部　部長
・下関市港湾局　局長
・下関市都市整備部　部長

【本計画に関する担当者・連絡先】

（住　所）下関市南部町１－１
（所　属）下関市都市整備部交通対策課
（氏　名）河﨑　麻衣子
（電　話）０８３-２３１-１４４１
（e-mail）tskotsut@city.shimonoseki.yamaguchi.jp

表１　地域公共交通確保維持事業により運行を確保・維持する運行系統の概要及び運行予定者（地域内フィーダー系統）

令和3年度

市区町村	運行予定者名	運行系統名（申請番号）	運行系統			系統キロ程	計画運行日数	計画運行回数	再編特例措置				
			起点	経由地	終点					運行態様の別	基準ロで該当する要件	接続する補助対象地域間幹線系統等との接続確保策	基準ニで該当する要件（別表7のみ）
下関市	下関市	(1)　杢路子線		下杢路子 下八道 鷹子・庭田			294日	564回		区域	②-(1)	乗り継ぎに配慮したダイヤ ：殿居ほか９停留所 ・ブルーライン交通(滝部線) ・サンデン交通(下関・豊田線、仙崎線)	③
		(2)　一の俣線		一ノ俣 上浮石 秋葉・稲見			294日	406回		区域	②-(1)	乗り継ぎに配慮したダイヤ :荒木温泉ほか８停留所 ・ブルーライン交通(滝部線) ・サンデン交通(下関・豊田線、仙崎線)	③
		(3)　今出線		今出 台			294日	564回		区域	②-(1)	乗り継ぎに配慮したダイヤ :石柱渓口ほか６停留所 ・サンデン交通 （下仙崎線、下関・豊田線、仙崎線）	③
		(4)　一の瀬線		日高萩			294日	353回		区域	②-(1)	乗り継ぎに配慮したダイヤ :阿座上口ほか６停留所 ・サンデン交通(下関・豊田線、仙崎線)	③
		(5)　樅ノ木・保木線		中山 保木 轡井			294日	717回		区域	②-(2)	乗り継ぎに配慮したダイヤ ：岡枝、田部停留所 ・サンデン交通(下関・豊田線、仙崎線)	③
		(6)　内日・田部循環線	バスターミナル	吉賀・楢崎 日新・植田 内日下	バスターミナル	23.8km 循環	294日	1,470回		路線定期	②-(2)	乗り継ぎに配慮したダイヤ ：内日河原停留所、岡枝、田部停留所 ・サンデン交通 （新下関線、下関・豊田線、仙崎線）	①
		(7)　久野線	バスターミナル	吉賀 楢崎 久野	多々良	往 13.7km 復 13.7km	207日	310.5回		路線定期	②-(2)	乗り継ぎに配慮したダイヤ ：岡枝、田部停留所 ・サンデン交通(下関・豊田線、仙崎線)	①

（注）
１．区域運行の場合は、運行系統の「経由地」に営業区域を記すこととし、「系統キロ程」について記載を要しない。
２．「系統キロ程」については、小数点第１位（第２位以下切り捨て）まで記載すること。なお、循環系統の場合には、往又は復のどちらかの欄にキロ程を記載し、もう片方の欄に「循環」と記載すること。
３．「再編特例措置」については、地域公共交通再編実施計画の認定を受け、地域内フィーダー系統に係る特例措置の適用（別表９）を受けて補助対象となる場合のみ「〇」を記載する。
４．「運行態様の別」については、路線定期運行、路線不定期運行、区域運行の別を記載すること。
５．「接続する補助対象地域間幹線系統等と接続確保策」については、地域内フィーダー系統が接続する補助対象地域間幹線系統又は地域間交通ネットワークと、どのように接続を確保するかについて記載する。
６．本表に記載する運行予定系統を示した地図及び運行ダイヤを添付すること。

〈各根拠資料〉

別紙

◆令和3年度計画運行回数は、平成29年度～令和元年度の実績を踏まえて以下のとおりとした。

平成29年度～令和元年度フィーダー補助金交付申請資料より

補助ブロック名	市区町村名	申請番号	運行系統名	運行系統 起点	運行系統 主な経由地	運行系統 終点	R3 計画運行日数	R3 最大計画運行回数 い	H29（実績）運行回数割合	H30（実績）運行回数割合	R1（実績）運行回数割合	過去3年間の最大運行割合	R3 推計運行割合 ろ	R3 計画運行回数 い×ろ＝は	令和3年度 計画運行回数の算定方法
山陽	下関市	1	杢路子線		下杢路子 下八道 鷹子 庭田		294 日	882.0回	40.50%	45.55%	63.33%	63.33%	64.00%	564.0回	最大計画運行回数に過去3年間の運行割合（実績）の最大値を基にした推計運行割合を乗じて算出。
		2	一の俣線		一ノ俣 上浮石 秋葉 稲見		294 日	882.0回	32.76%	35.39%	45.86%	45.86%	46.00%	406.0回	
		3	今出線		今出 台		294 日	882.0回	49.60%	43.04%	63.45%	63.45%	64.00%	564.0回	
		4	一の瀬線		日高萩		294 日	882.0回	39.02%	27.97%	37.59%	39.02%	40.00%	353.0回	
		5	樅ノ木 保木線		中山 保木 轡井		294 日	1,176.0回	60.32%	28.51%	30.13%	60.32%	61.00%	717.0回	
		6	内日 ・田部 循環線	バスターミナル	吉賀 楢崎 日新 植田 内日下	バスターミナル	294 日	1,470.0回	―	―	―	―	―	1,470.0回	路線定期運行である事から、最大運行回数を計画運行回数とする。 ※ 運行回数　1往復 = 1回 1循環 = 1回
		7	久野線	バスターミナル	吉賀 楢崎 久野	多々良	207 日	310.5回	―	―	―	―	―	310.5回	
合計			系統												

【フィーダー補助系統の概要一覧】　※ 複数運行事業者である場合の参考

表①添付資料

申請番号	運行事業者	運行系統名	運行ダイヤ	運行回数／日	キロ程（km）又は1回当たりのサービス提供時間	結節点の概要（バス路線名・駅・港等）	備　考
1	下関市	杢路子線	月～土 （日･祝日･12月29日～1月3日運休）	3回/日	60分	・ブルーライン交通㈱ （滝部線） ・サンデン交通㈱ （下関・豊田線、仙崎線）	区域運行 （デマンド）
2	下関市	一の俣線	月～土 （日･祝日･12月29日～1月3日運休）	3回/日	60分	・ブルーライン交通㈱ （滝部線） ・サンデン交通㈱ （下関・豊田線、仙崎線）	区域運行 （デマンド）
3	下関市	今出線	月～土 （日･祝日･12月29日～1月3日運休）	3回/日	60分	・サンデン交通㈱ （下仙崎線、下関・豊田線、仙崎線）	区域運行 （デマンド）
4	下関市	一の瀬線	月～土 （日･祝日･12月29日～1月3日運休）	3回/日	40分	・サンデン交通㈱ （下関・豊田線、仙崎線）	区域運行 （デマンド）
5	下関市	樅ノ木・保木線	月～土 （日･祝日･12月29日～1月3日運休）	4回/日	60分	・サンデン交通㈱ （下関・豊田線、仙崎線）	区域運行 （デマンド）
6	下関市	内日・田部 循環線	月～土 （日･祝日･12月29日～1月3日運休）	5回/日	23.8km/回	・サンデン交通㈱ （新下関線、下関・豊田線、仙崎線）	路線定期運行
7	下関市	久野線	月～金 （土･日･祝日･12月29日～1月3日 ･市立小中学校の休業日運休）	1.5回/日	27.4km/回	・サンデン交通㈱ （下関・豊田線、仙崎線）	路線定期運行

〇運行回数は、1往復を1回とし、循環系統の場合は1循環で運行回数1回とする。往路若しくは復路の場合のみの場合は0.5回とする。

下関市（豊田）生活バス系統図　（R2.10.1～）

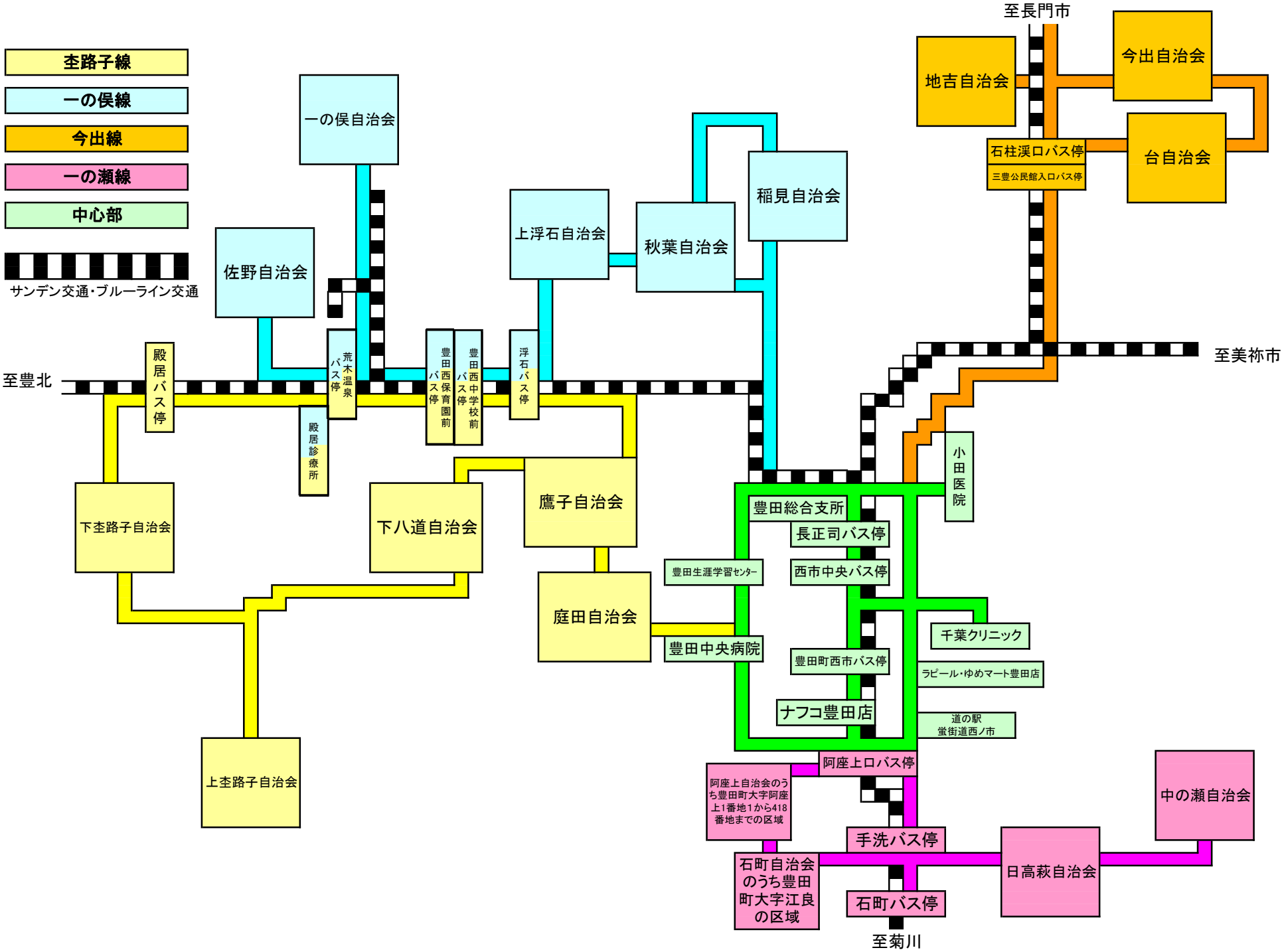

生活バスをご利用ください！

予約によって、各路線1日3便運行します。
利用料金は、距離に関係なく1回の乗車につき大人100円・小学生以下50円です。
回数券または現金でお願いします。
（現金の場合おつりは出ないのでご注意下さい。）
回数券はバス車内または豊田総合支所地域政策課窓口で購入できます。
障害者等割引＝手帳等提示により料金が半額になります。
自宅登録対象自治会の方は、登録すればご自宅近くで乗降できます。
ご自宅近くでの乗降車を希望される方は、事前に豊田総合支所地域政策課で申請してください。

〇お問合せ先　　豊田総合支所地域政策課：083-766-1056

生活バスは予約制です。
ご利用の際は、まずご予約を！
およその到着時間をお知らせします。
（バスの中でも予約できます。）

生活バス時刻表

運行：月～土（年末年始と祝日除く）

系統名	杢路子線		一の俣線		今出線		一の瀬線	
行先	該当自治会	停留所	該当自治会	停留所	該当自治会	停留所	該当自治会	停留所
	庭田 鷹子 下八道 下杢路子 上杢路子	庭田公会堂 鷹子集落センター 下八道ふれあいセンター 豊田農業公園みのりの丘 下杢路子公会堂 杢路子清流館 河内集会所 野谷集会所	稲見 秋葉 上浮石 一の俣 佐野	稲見上集会所 稲見下集会所 稲見生活改善センター 金道管理センター 小谷管理センター 一の俣集会所 本浴上生活改善センター 佐野公会堂	台 今出 地吉	台集会所 今出集会所 地吉集会所	日高萩 中の瀬 石町 （江良地区） 阿座上 （1番地1から418番地）	日野温泉いこいの家 日野公会堂 高山公会堂 萩原公会堂 中の川集落センター 一の瀬公会堂 江良公会堂 阿座上公会堂
予約電話番号	0120－39－1142		0800－200－8220		0800－200－8220		0800－200－8220	
西市車庫発時刻	8:00		8:00		8:00		8:30	
	13:00		11:30		11:30		13:00	
	15:00		13:30		13:30		16:30	
予約〆切時間等	※3日前から当日出発時刻の30分前まで（1便は前日の午後7時まで）　※受付時間　午前9時から午後7時まで							

下関市（菊川）生活バス系統図　（R2.10.1～）

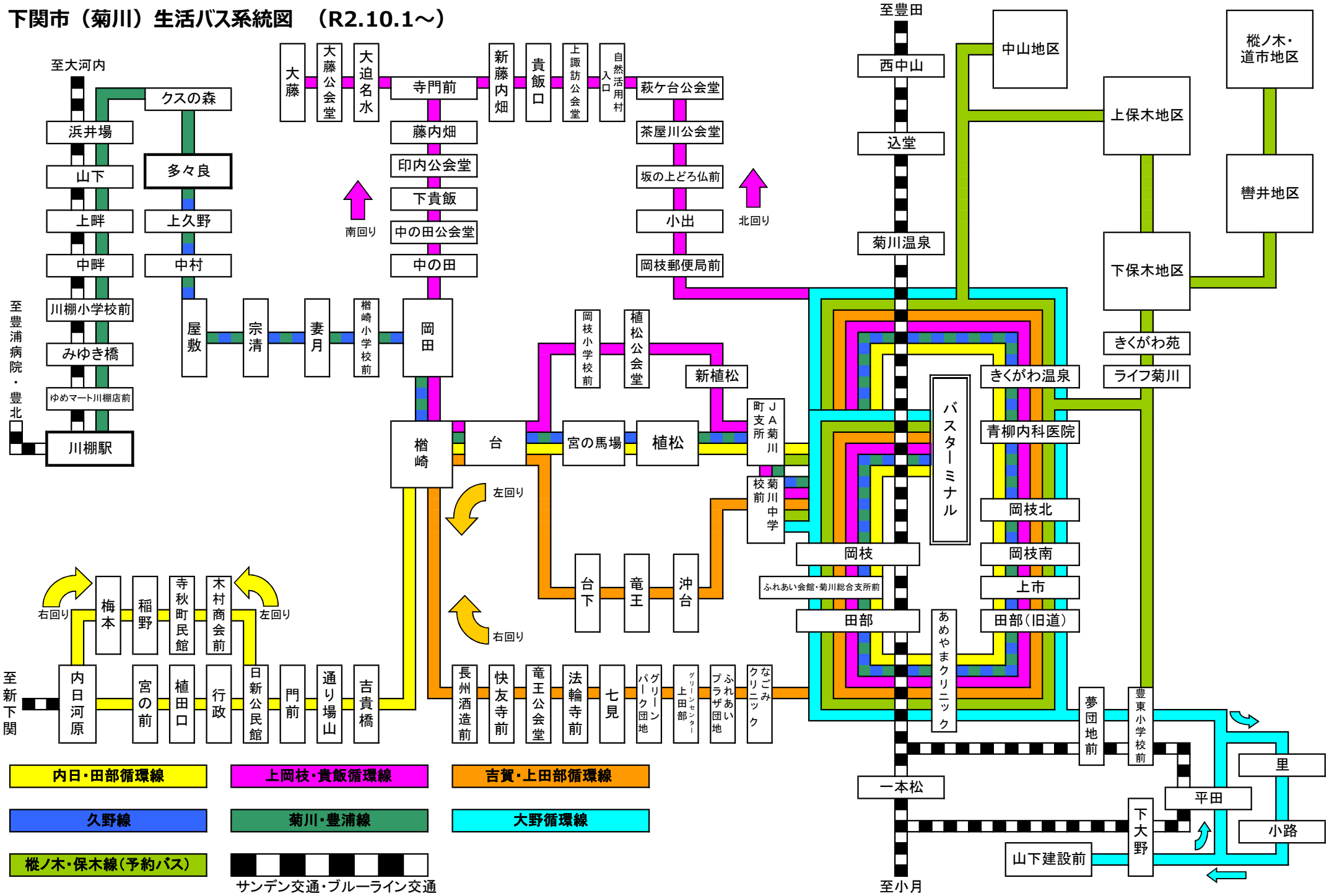

下関市（菊川）生活バス時刻表

令和2年10月1日

内日・田部循環線（左回り）

停留所	1便	3便	5便
バスターミナル	7:14	11:15	17:25
岡枝	7:15	11:16	17:26
ふれあい会館・菊川総合支所前	7:16	11:17	17:27
田部	7:17	11:18	17:28
あめやまクリニック	7:19	11:20	17:30
田部（旧道）	7:20	11:21	17:31
上市	7:21	11:22	17:32
岡枝南	7:22	11:23	17:33
岡枝北	7:23	11:24	17:34
青柳内科医院	7:24	11:25	17:35
きくがわ温泉	7:25	11:26	17:36
JA菊川町支所	7:27	11:28	17:38
植松	7:28	11:29	17:39
宮の馬場	7:29	11:30	17:40
台	7:30	11:31	17:41
楢崎	7:31	11:32	17:42
吉貴橋	7:33	11:34	17:44
通り場山	7:36	11:37	17:47
門前	7:37	11:38	17:48
日新公民館	7:38	11:39	17:49
木村商会前	7:40	11:41	17:51
寺秋町民館	7:41	11:42	17:52
稲野	7:44	11:45	17:55
梅本	7:45	11:46	17:56
内日河原（着）	7:47	11:48	17:58
内日河原（発）	7:50	11:51	18:01
宮の前	7:52	11:53	18:03
植田口	7:54	11:55	18:05
行政	7:55	11:56	18:06
日新公民館	7:56	11:57	18:07
門前	7:57	11:58	18:08
通り場山	7:58	11:59	18:09
吉貴橋	8:01	12:02	18:12
楢崎	8:02	12:03	18:13
台	8:03	12:04	18:14
宮の馬場	8:04	12:05	18:15
植松	8:05	12:06	18:16
JA菊川町支所	8:06	12:07	18:17
きくがわ温泉	8:08	12:09	18:19
青柳内科医院	8:09	12:10	18:20
岡枝北	8:10	12:11	18:21
岡枝南	8:11	12:12	18:22
上市	8:12	12:13	18:23
田部（旧道）	8:13	12:14	18:24
あめやまクリニック	8:14	12:15	18:25
田部	8:16	12:17	18:27
ふれあい会館・菊川総合支所前	8:17	12:18	18:28
岡枝	8:18	12:19	18:29
バスターミナル	8:19	12:20	18:30

内日・田部循環線（右回り）

停留所	2便	4便
バスターミナル	9:00	13:50
岡枝	9:01	13:51
ふれあい会館・菊川総合支所前	9:02	13:52
田部	9:03	13:53
あめやまクリニック	9:05	13:55
田部（旧道）	9:06	13:56
上市	9:07	13:57
岡枝南	9:08	13:58
岡枝北	9:09	13:59
青柳内科医院	9:10	14:00
きくがわ温泉	9:11	14:01
JA菊川町支所	9:13	14:03
植松	9:14	14:04
宮の馬場	9:15	14:05
台	9:16	14:06
楢崎	9:17	14:07
吉貴橋	9:19	14:09
通り場山	9:22	14:12
門前	9:23	14:13
日新公民館	9:24	14:14
行政	9:25	14:15
植田口	9:26	14:16
宮の前	9:28	14:18
内日河原（着）	9:30	14:20
内日河原（発）	9:33	14:23
梅本	9:35	14:25
稲野	9:36	14:26
寺秋町民館	9:39	14:29
木村商会前	9:40	14:30
日新公民館	9:42	14:32
門前	9:43	14:33
通り場山	9:44	14:34
吉貴橋	9:47	14:37
楢崎	9:48	14:38
台	9:49	14:39
宮の馬場	9:50	14:40
植松	9:51	14:41
JA菊川町支所	9:52	14:42
きくがわ温泉	9:54	14:44
青柳内科医院	9:55	14:45
岡枝北	9:56	14:46
岡枝南	9:57	14:47
上市	9:58	14:48
田部（旧道）	9:59	14:49
あめやまクリニック	10:00	14:50
田部	10:02	14:52
ふれあい会館・菊川総合支所前	10:03	14:53
岡枝	10:04	14:54
バスターミナル	10:05	14:55

菊川・豊浦線（久野線）（バスターミナル行き）

停留所	1便＊	2便	3便	4便	5便＊	6便
川棚駅	－	8:10	11:15	13:53	－	18:10
ゆめマート川棚店前	－	8:11	11:16	13:54	－	18:11
みゆき橋	－	8:12	11:17	13:55	－	18:12
川棚小学校前	－	8:13	11:18	13:56	－	18:13
中畔	－	8:14	11:19	13:57	－	18:14
上畔	－	8:15	11:20	13:58	－	18:15
山下	－	8:17	11:22	14:00	－	18:17
浜井場	－	8:18	11:23	14:01	－	18:18
クスの森	－	8:19	11:24	14:02	－	18:19
多々良	6:40	8:21	11:26	14:04	15:13	18:21
上久野	6:41	8:22	11:27	14:05	15:14	18:22
中村	6:43	8:24	11:29	14:07	15:16	18:24
屋敷	6:44	8:25	11:30	14:08	15:17	18:25
宗清	6:45	8:26	11:31	14:09	15:18	18:26
妻月	6:46	8:27	11:32	14:10	15:19	18:27
楢崎小学校前	6:47	8:28	11:33	14:11	15:20	18:28
岡田	6:48	8:29	11:34	14:12	15:21	18:29
楢崎	6:50	8:31	11:36	14:14	15:23	18:31
台	6:51	8:32	11:37	14:15	15:24	18:32
宮の馬場	6:52	8:33	11:38	14:16	15:25	18:33
植松	6:53	8:34	11:39	14:17	15:26	18:34
JA菊川町支所	6:54	8:35	11:40	14:18	15:27	18:35
菊川中学校前	6:56	8:37	11:42	14:20	15:29	18:37
きくがわ温泉	6:58	8:39	11:44	14:22	15:31	18:39
青柳内科医院	6:59	8:40	11:45	14:23	15:32	18:40
岡枝北	7:00	8:41	11:46	14:24	15:33	18:41
岡枝南	7:01	8:42	11:47	14:25	15:34	18:42
上市	7:02	8:43	11:48	14:26	15:35	18:43
田部（旧道）	7:03	8:44	11:49	14:27	15:36	18:44
あめやまクリニック	7:04	8:45	11:50	14:28	15:37	18:45
田部	7:06	8:47	11:52	14:30	15:39	18:47
ふれあい会館・菊川総合支所前	7:07	8:48	11:53	14:31	15:40	18:48
岡枝	7:08	8:49	11:54	14:32	15:41	18:49
バスターミナル	7:09	8:50	11:55	14:33	15:42	18:50

菊川・豊浦線（久野線）（川棚行き）

停留所	1便	2便	3便	4便＊	5便
バスターミナル	7:12	10:20	12:30	14:39	17:20
岡枝	7:13	10:21	12:31	14:40	17:21
ふれあい会館・菊川総合支所前	7:14	10:22	12:32	14:41	17:22
田部	7:15	10:23	12:33	14:42	17:23
あめやまクリニック	7:17	10:25	12:35	14:44	17:25
田部（旧道）	7:18	10:26	12:36	14:45	17:26
上市	7:19	10:27	12:37	14:46	17:27
岡枝南	7:20	10:28	12:38	14:47	17:28
岡枝北	7:21	10:29	12:39	14:48	17:29
青柳内科医院	7:22	10:30	12:40	14:49	17:30
きくがわ温泉	7:23	10:31	12:41	14:50	17:31
菊川中学校前	7:25	10:33	12:43	14:52	17:33
JA菊川町支所	7:27	10:35	12:45	14:54	17:35
植松	7:28	10:36	12:46	14:55	17:36
宮の馬場	7:29	10:37	12:47	14:56	17:37
台	7:30	10:38	12:48	14:57	17:38
楢崎	7:31	10:39	12:49	14:58	17:39
岡田	7:33	10:41	12:51	15:00	17:41
楢崎小学校前	7:34	10:42	12:52	15:01	17:42
妻月	7:35	10:43	12:53	15:02	17:43
宗清	7:36	10:44	12:54	15:03	17:44
屋敷	7:37	10:45	12:55	15:04	17:45
中村	7:38	10:46	12:56	15:05	17:46
上久野	7:40	10:48	12:58	15:07	17:48
多々良	7:41	10:49	12:59	15:08	17:49
クスの森	7:43	10:51	13:01	－	17:51
浜井場	7:44	10:52	13:02	－	17:52
山下	7:45	10:53	13:03	－	17:53
上畔	7:47	10:55	13:05	－	17:55
中畔	7:48	10:56	13:06	－	17:56
川棚小学校前	7:49	10:57	13:07	－	17:57
みゆき橋	7:50	10:58	13:08	－	17:58
ゆめマート川棚店前	7:51	10:59	13:09	－	17:59
川棚駅	7:52	11:00	13:10	－	18:00

＊久野線の多々良発第1便、第5便及びバスターミナル発第4便については、
土曜日、1月1日～1月7日、3月27日～4月7日、7月21日～8月23日、12月25日～12月31日の期間は
運行しませんのでご注意ください。

上岡枝・貴飯循環線（北回り）

停留所	1便	3便
バスターミナル	7:40	14:20
岡枝	7:41	14:21
ふれあい会館・菊川総合支所前	7:42	14:22
田部	7:43	14:23
あめやまクリニック	7:45	14:25
田部（旧道）	7:46	14:26
上市	7:47	14:27
岡枝南	7:48	14:28
岡枝北	7:49	14:29
青柳内科医院	7:50	14:30
きくがわ温泉	7:51	14:31
岡枝郵便局前	7:52	14:32
小出	7:53	14:33
坂の上どろ仏前	7:55	14:35
茶屋川公会堂	7:58	14:38
萩ケ台公会堂	8:01	14:41
自然活用村入口	8:03	14:43
上諏訪公会堂	8:04	14:44
貴飯口	8:05	14:45
新藤内畑	8:07	14:47
寺門前	8:08	14:48
大迫名水	8:09	14:49
大藤公会堂	8:11	14:51
大藤	8:12	14:52
大藤公会堂	8:13	14:53
藤内畑	8:16	14:56
印内公会堂	8:18	14:58
下貴飯	8:19	14:59
中の田公会堂	8:21	15:01
中の田	8:22	15:02
岡田	8:23	15:03
楢崎	8:25	15:05
台	8:26	15:06
岡枝小学校前	8:30	15:10
植松公会堂	8:31	15:11
新植松	8:32	15:12
JA菊川町支所	8:33	15:13
菊川中学校前	8:35	15:15
きくがわ温泉	8:37	15:17
青柳内科医院	8:38	15:18
岡枝北	8:39	15:19
岡枝南	8:40	15:20
上市	8:41	15:21
田部（旧道）	8:42	15:22
あめやまクリニック	8:43	15:23
田部	8:45	15:25
ふれあい会館・菊川総合支所前	8:46	15:26
岡枝	8:47	15:27
バスターミナル	8:48	15:28

上岡枝・貴飯循環線（南回り）

停留所	2便	4便
バスターミナル	10:39	16:10
岡枝	10:40	16:11
ふれあい会館・菊川総合支所前	10:41	16:12
田部	10:42	16:13
あめやまクリニック	10:44	16:15
田部（旧道）	10:45	16:16
上市	10:46	16:17
岡枝南	10:47	16:18
岡枝北	10:48	16:19
青柳内科医院	10:49	16:20
きくがわ温泉	10:50	16:21
菊川中学校前	10:52	16:23
JA菊川町支所	10:54	16:25
新植松	10:55	16:26
植松公会堂	10:56	16:27
岡枝小学校前	10:57	16:28
台	11:01	16:32
楢崎	11:02	16:33
岡田	11:04	16:35
中の田	11:05	16:36
中の田公会堂	11:06	16:37
下貴飯	11:08	16:39
印内公会堂	11:09	16:40
藤内畑	11:11	16:42
大迫名水	11:13	16:44
大藤公会堂	11:15	16:46
大藤	11:16	16:47
大藤公会堂	11:17	16:48
寺門前	11:19	16:50
新藤内畑	11:20	16:51
貴飯口	11:22	16:53
上諏訪公会堂	11:23	16:54
自然活用村入口	11:24	16:55
萩ケ台公会堂	11:26	16:57
茶屋川公会堂	11:29	17:00
坂の上どろ仏前	11:32	17:03
小出	11:34	17:05
岡枝郵便局前	11:35	17:06
きくがわ温泉	11:36	17:07
青柳内科医院	11:37	17:08
岡枝北	11:38	17:09
岡枝南	11:39	17:10
上市	11:40	17:11
田部（旧道）	11:41	17:12
あめやまクリニック	11:42	17:13
田部	11:44	17:15
ふれあい会館・菊川総合支所前	11:45	17:16
岡枝	11:46	17:17
バスターミナル	11:47	17:18

吉賀・上田部循環線（右回り）

停留所	1便	3便	5便
バスターミナル	6:40	11:50	17:18
岡枝	6:41	11:51	17:19
ふれあい会館・菊川総合支所前	6:42	11:52	17:20
田部	6:43	11:53	17:21
あめやまクリニック	6:45	11:55	17:23
田部（旧道）	6:46	11:56	17:24
上市	6:47	11:57	17:25
岡枝南	6:48	11:58	17:26
岡枝北	6:49	11:59	17:27
青柳内科医院	6:50	12:00	17:28
きくがわ温泉	6:51	12:01	17:29
岡枝	6:53	12:03	17:31
ふれあい会館・菊川総合支所前	6:54	12:04	17:32
田部	6:55	12:05	17:33
なごみクリニック	6:57	12:07	17:35
ふれあいプラザ団地	6:58	12:08	17:36
グリーンセンター上田部	6:59	12:09	17:37
グリーンパーク団地	7:00	12:10	17:38
法輪寺前	7:05	12:15	17:43
七見	7:07	12:17	17:45
竜王公会堂	7:09	12:19	17:47
快友寺前	7:10	12:20	17:48
長州酒造前	7:11	12:21	17:49
楢崎	7:12	12:22	17:50
台	7:14	12:24	17:52
台下	7:15	12:25	17:53
竜王	7:17	12:27	17:55
沖台	7:19	12:29	17:57
菊川中学校前	7:21	12:31	17:59
きくがわ温泉	7:23	12:33	18:01
青柳内科医院	7:24	12:34	18:02
岡枝北	7:25	12:35	18:03
岡枝南	7:26	12:36	18:04
上市	7:27	12:37	18:05
田部（旧道）	7:28	12:38	18:06
あめやまクリニック	7:29	12:39	18:07
田部	7:31	12:41	18:09
ふれあい会館・菊川総合支所前	7:32	12:42	18:10
岡枝	7:33	12:43	18:11
バスターミナル	7:34	12:44	18:12

吉賀・上田部循環線（左回り）

停留所	2便	4便
バスターミナル	9:00	13:20
岡枝	9:01	13:21
ふれあい会館・菊川総合支所前	9:02	13:22
田部	9:03	13:23
あめやまクリニック	9:05	13:25
田部（旧道）	9:06	13:26
上市	9:07	13:27
岡枝南	9:08	13:28
岡枝北	9:09	13:29
青柳内科医院	9:10	13:30
きくがわ温泉	9:11	13:31
菊川中学校前	9:13	13:33
沖台	9:15	13:35
竜王	9:17	13:37
台下	9:19	13:39
台	9:20	13:40
楢崎	9:22	13:42
長州酒造前	9:23	13:43
快友寺前	9:24	13:44
竜王公会堂	9:26	13:46
法輪寺前	9:29	13:49
七見	9:31	13:51
グリーンパーク団地	9:34	13:54
グリーンセンター上田部	9:35	13:55
ふれあいプラザ団地	9:36	13:56
なごみクリニック	9:37	13:57
田部	9:39	13:59
ふれあい会館・菊川総合支所前	9:40	14:00
岡枝	9:41	14:01
きくがわ温泉	9:43	14:03
青柳内科医院	9:44	14:04
岡枝北	9:45	14:05
岡枝南	9:46	14:06
上市	9:47	14:07
田部（旧道）	9:48	14:08
あめやまクリニック	9:49	14:09
田部	9:51	14:11
ふれあい会館・菊川総合支所前	9:52	14:12
岡枝	9:53	14:13
バスターミナル	9:54	14:14

大野循環線

停留所	1便	2便
バスターミナル	8:55	15:30
岡枝	8:56	15:31
ふれあい会館・菊川総合支所前	8:57	15:32
田部	8:58	15:33
あめやまクリニック	9:00	15:35
田部（旧道）	9:01	15:36
上市	9:02	15:37
岡枝南	9:03	15:38
岡枝北	9:04	15:39
青柳内科医院	9:05	15:40
きくがわ温泉	9:06	15:41
岡枝	9:08	15:43
ふれあい会館・菊川総合支所前	9:09	15:44
田部	9:10	15:45
あめやまクリニック	9:12	15:47
夢団地前	9:14	15:49
豊東小学校前	9:15	15:50
里	9:17	15:52
小路	9:19	15:54
山下建設前	9:22	15:57
下大野	9:24	15:59
平田	9:26	16:01
豊東小学校前	9:28	16:03
夢団地前	9:29	16:04
あめやまクリニック	9:31	16:06
田部	9:33	16:08
ふれあい会館・菊川総合支所前	9:34	16:09
岡枝	9:35	16:10
菊川中学校前	9:37	16:12
きくがわ温泉	9:39	16:14
青柳内科医院	9:40	16:15
岡枝北	9:41	16:16
岡枝南	9:42	16:17
上市	9:43	16:18
田部（旧道）	9:44	16:19
あめやまクリニック	9:45	16:20
田部	9:47	16:22
ふれあい会館・菊川総合支所前	9:48	16:23
岡枝	9:49	16:24
バスターミナル	9:50	16:25

樅ノ木・保木線（予約バス）

	1便	2便	3便	4便
出発標準時刻	7:00	8:30	11:30	15:00
樅ノ木出発参考時刻	7:30	9:30	12:30	16:00
予約締切時刻	前日 17:0	当日 7:30	当日 10:3	当日 14:0

受付電話番号
（受付時間：6:30～17:00）

下関市内の固定電話・公衆電話からは	下関市外・携帯電話・PHSからは
0120－874－302	083－287－4312

※予約バスについて

樅ノ木・保木線は予約制の運行となっています。利用を希望される方は、予約締切時刻までに必ず予約してください。予約が無い場合は運行いたしませんのでご注意ください。

ご乗車の日の2日前から受付いたします。（日曜・祝日・年末年始を除きます。ご乗車の日の2日前、前日が日曜・祝日・年末年始にあたる場合は、その前日から受付いたします。）

なお、**豊東小学校登校日に限り、1便の予約を当日午前6時45分まで受付**いたします。

※ご利用について

運休日：日曜、祝日及び12月29日～1月3日　※天候等により臨時運休する場合もあります。

料金：1回乗車につき100円（小学生以下半額。1歳未満無料。）

○ 身体障害者手帳・療育手帳・精神障害者保健福祉手帳等の交付を受けている方は減免制度があります。ご利用の際には、必ず手帳を運転手に提示してください。

○ 1歳以上小学生未満のお子さんをお連れの場合、小学生以上の乗客一人につき、一人が無料になります。

下関市（菊川）生活バスに関するお問い合わせは　■下関市菊川総合支所地域政策課　TEL:083-287-1115

表5　地域公共交通確保維持改善事業を行う地域の概要

市区町村名	下関市

（単位：人）

	人　口
人口集中地区以外	91,997
交通不便地域	16,885

交通不便地域の内訳

人　口	対象地区	根拠法
10,337	旧豊田町全域・旧豊北町全域（ただし、山村振興法の地区は除く）	過疎地域自立促進特別措置法に基づく過疎地域
4,258	旧豊田町（西市町、殿居村）・旧豊北町（田耕村・宇賀村）	山村振興法に基づく振興山村地域
177	六連島・蓋井島	離島振興法
2,113	内日・菊川町	局長指定

地域公共交通網形成計画、地域公共交通再編実施計画の策定年月日

計画名	策定年月日	算定式適用開始年度
下関市地域公共交通網形成計画	平成30年　3月　30日	平成31年度

（※参考）

対　象　人　口	算定式	国庫補助上限額
16,885		

(※)省略可。
協議会において承認を得る必要があるなど、自治体の必要性に応じて記載可。
なお、記載する場合の適用算定式においては、直近の地域内フィーダー系統確保維持費国庫補助金に係る国庫補助上限額の算定式をご活用ください。

（1）記載要領

1．人口は最新の国勢調査結果を基に記載すること。ただし、地方運輸局長等が指定する交通不便地域の場合は、申請する年度の前年度の3月末現在の住民基本台帳を基に記載すること。
※なお、実施要領等で別に定める場合は、それによること。

2．「人口集中地区以外」の欄は、国勢調査結果により設定された人口集中地区に該当しない地区の人口を記載すること。

3．「交通不便地域」の欄は、地域公共交通確保維持改善事業費補助金交付要綱（以下、「交付要綱」という。）の別表7（ロ②（1））に記載のある過疎地域の人口及び交付要綱別表7（ロ②（2）（実施要領の2．（1）⑭））に基づき地方運輸局長等が指定する交通不便地域の人口の合計（重複する場合を除く）を記載すること。

4．「対象地区」の欄には、当該市町村の一部が上記3．に掲げる法律（根拠法）に基づき地域指定されている場合に、根拠法ごとに当該区域の旧市町村名等を記載すること。また、地方運輸局長等が指定する交通不便地域が存在する場合には、該当する区域名を記載すること。

5．「根拠法」の欄は、交通不便地域を地方運輸局長等が指定した場合は、「局長指定」と記載すること。

（2）添付書類

1．人口集中地区以外の地区及び交通不便地域の区分が分かる地図
（ただし、全域が交通不便地域となる場合には省略可）

【 指定地域世帯数及び人口 】

地方運輸局へ指定を申請する地域　　（人）

地区別	町名	世帯数	人口	世帯あたりの人口	交通空白地世帯数	交通空白地人口	※小数点以下切捨て
内日	大字内日下	206	433	2.1	103	216.3	
内日	大字植田	101	195	1.9	69	131.1	
菊川	菊川町大字久野	100	214	－	100	214.0	全域空白地
菊川	菊川町大字楢崎	252	567	－	252	567.0	全域空白地
菊川	菊川町大字日新	87	195	－	87	195.0	全域空白地
菊川	菊川町大字吉賀	285	722	2.5	255	637.5	
菊川	菊川町大字轡井	34	66	1.9	34	64.6	
菊川	菊川町大字道市	16	22	1.4	17	23.8	
菊川	菊川町大字樅ノ木	6	13	2.2	6	13.2	
菊川	菊川町大字東中山	16	36	2.3	0	0.0	
菊川	菊川町大字西中山	26	61	2.3	0	0.0	
菊川	菊川町大字上保木	76	179	2.4	14	33.6	
菊川	菊川町大字下保木	65	165	2.5	7	17.5	
				計	944	2,113.6	**2,113**

※住民基本台帳より（令和２年３月３１日現在）

※交通空白地世帯数は下関市統合型GISからカウント

下関市の人口集中地区以外の地域及び交通不便地域

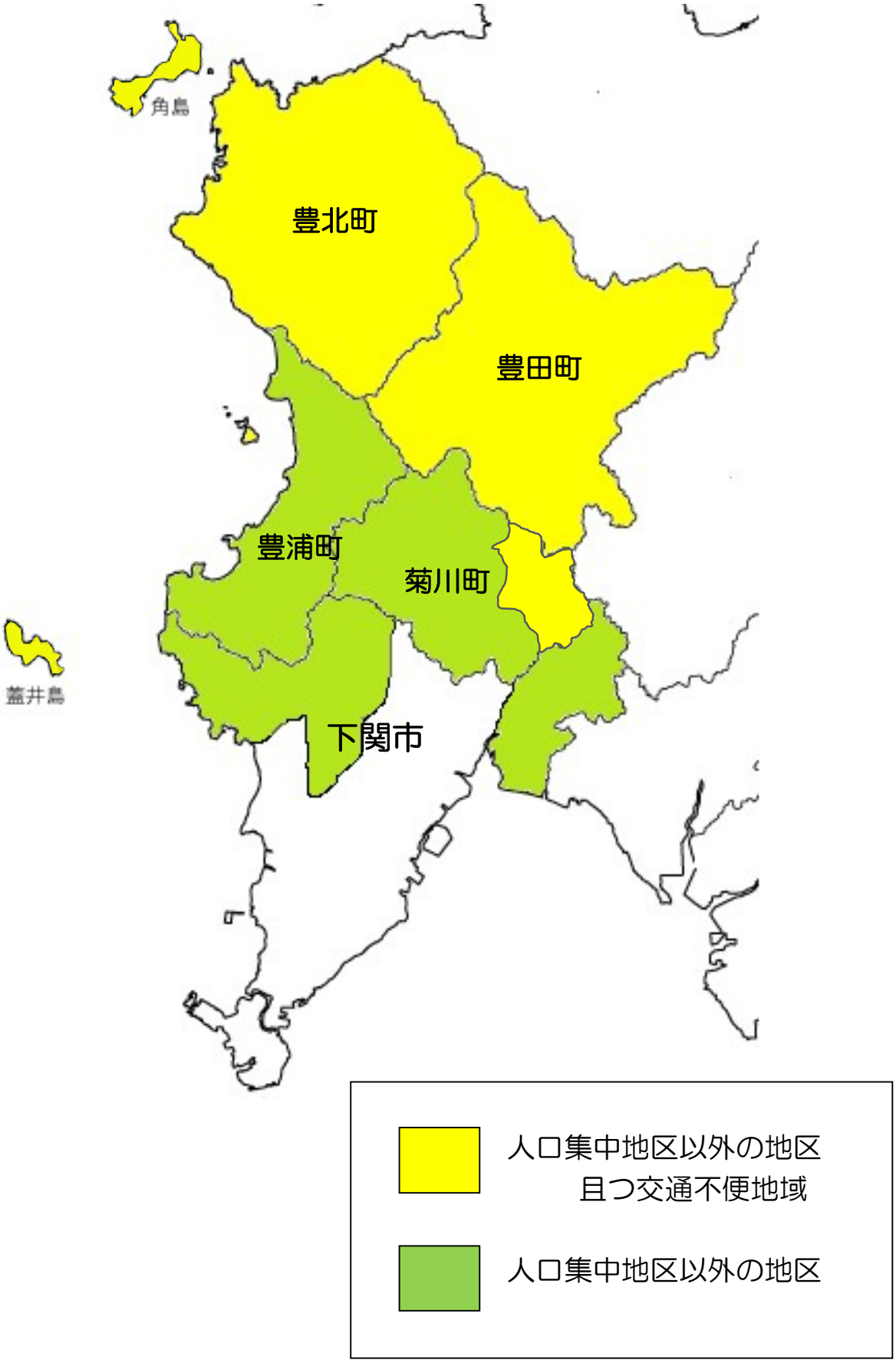

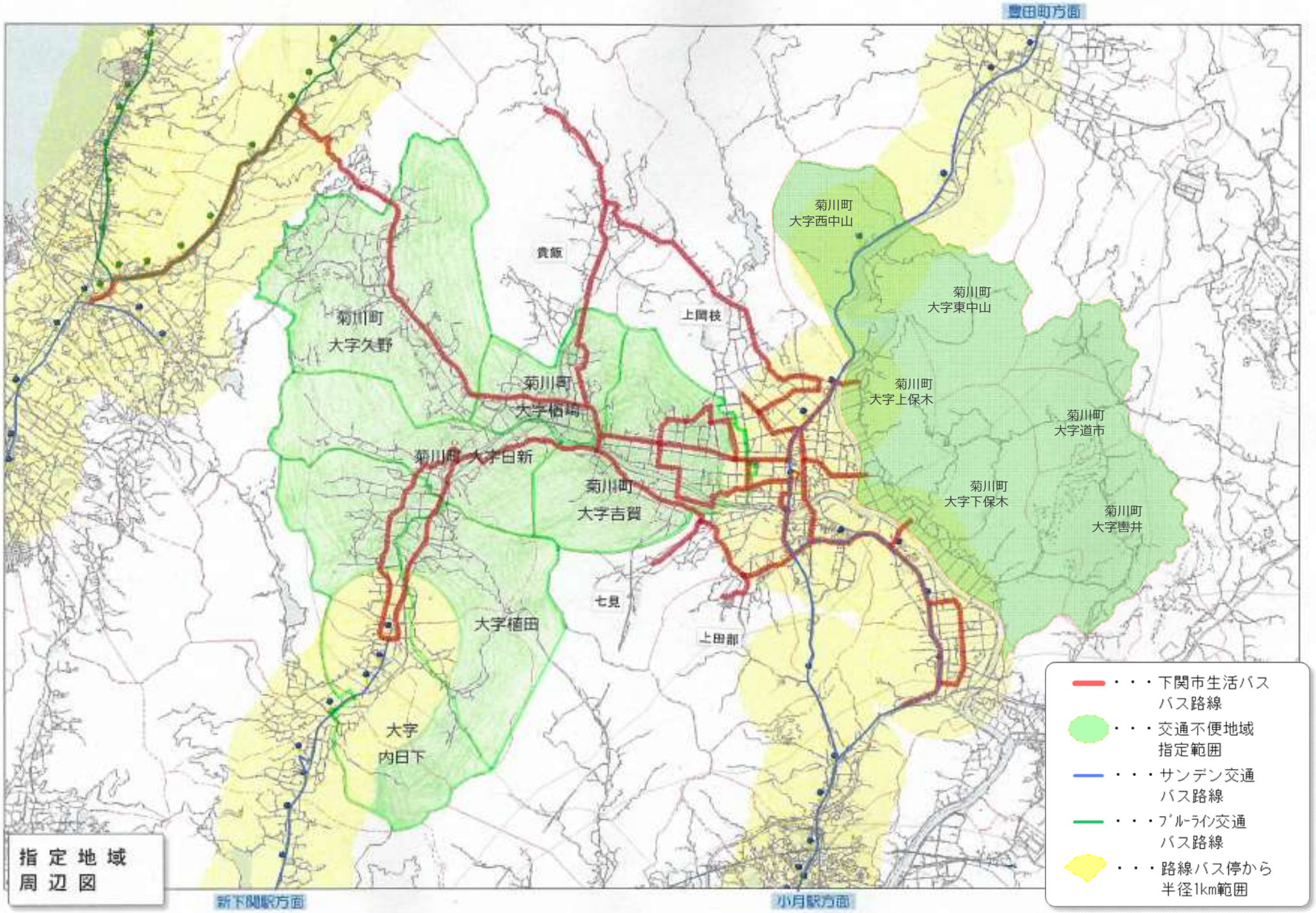
豊田町方面
菊川町
大字西中山
菊川町
大字東中山
菊川町
大字上保木
菊川町
大字道市
菊川町
大字下保木
菊川町
大字轡井
貴飯
上関枝
菊川町
大字久野
菊川町
大字植場
菊川町
大字日新
菊川町
大字吉賀
七見
大字植田
上田部
大字
内日下
新下関駅方面
小月駅方面
・・・下関市生活バス
バス路線
・・・交通不便地域
指定範囲
・・・サンデン交通
バス路線
・・・ブルーライン交通
バス路線
・・・路線バス停から
半径1km範囲
指定地域
周辺図